回收高价值 • 清管瀚海峰

瀚海峰清管系统酱料行业案例

Hyperfore pigging system sauce industry case



用技术重塑管道价值，让每一滴原料都变成利润

Reshaping the value of pipelines, turning every drop of raw material into profits

北京瀚海峰科技有限公司

公司介绍 COMPANY INTRODUCTION

公司背景

北京瀚海峰科技有限公司成立于2005年，是国内领先的清管系统专家。我们提供强大、创新且经济高效的清管解决方案，帮助客户回收管道内剩余产品，减少产品浪费，提高产量，并减少因CIP清洗废水排放而造成对环境的影响。北京瀚海峰科技提供完整的“交钥匙”项目解决方案，包括设备供应、工艺设计、自动化系统，安装工程，系统调试，人员培训和远程技术支持。

北京瀚海峰科技提供多样化的清管系统，按控制方式分为自动型和手动型；按功能特点分为无菌型、卫生型和低残留型，具有高性价比和投资回报周期短的优势。我们的清管系统凭借专业的技术和丰富的经验，已成功应用于众多行业，包括乳品、饮料、酒类、洗漱用品、化妆品、油漆涂料、油脂、宠物食品、锂电池浆料等。作为专业的清管系统制造商和解决方案提供商，我们积累了大量的成功案例，值得您的信赖！

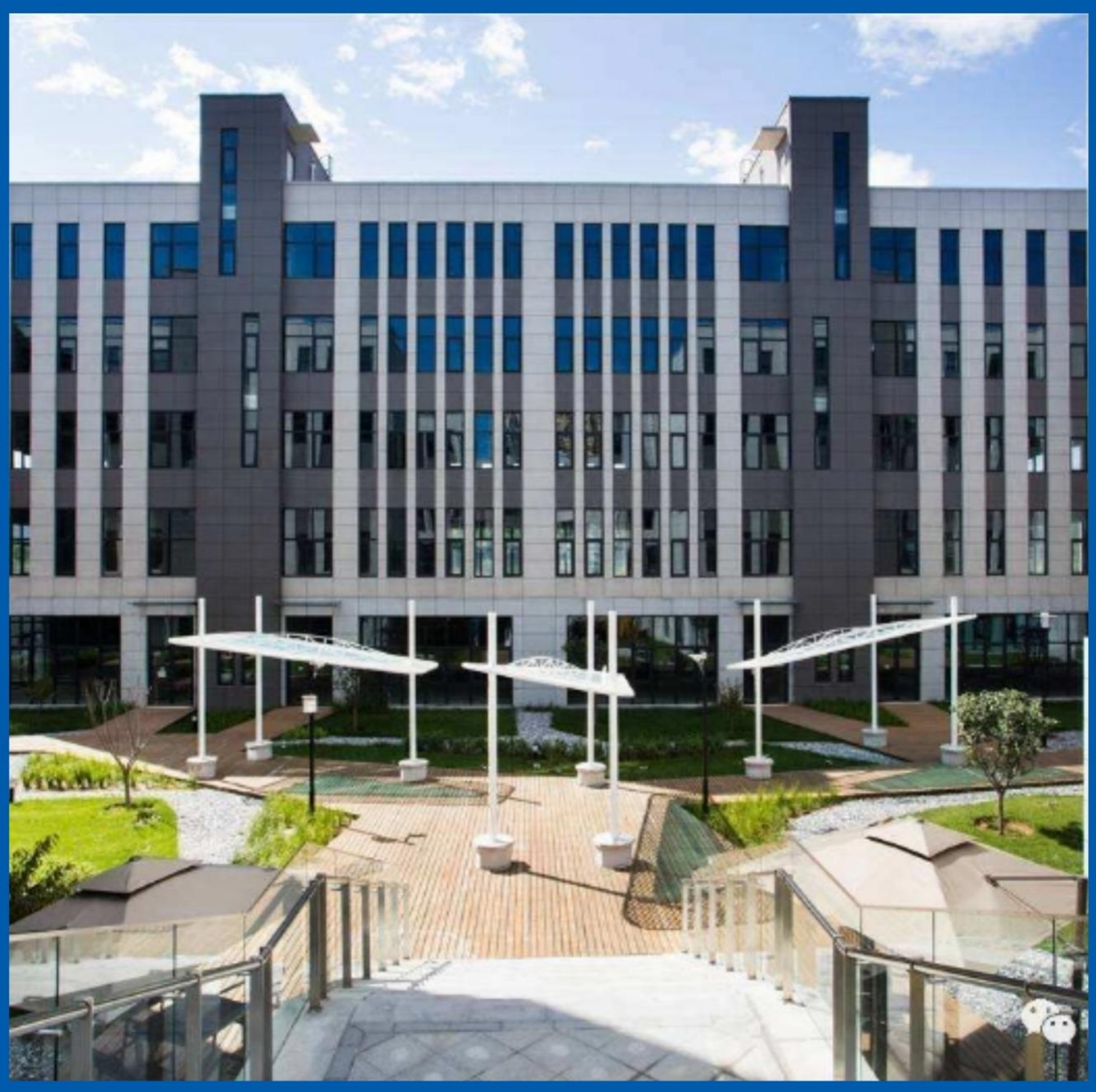





清管系统酱料行业应用案例

项目概述

瀚海峰Hyperfore为酱料生产客户设计并提供了一套全自动2.0英寸卫生级清管系统，并全程参与了安装、调试，以及全面的技术支持服务。这一交钥匙工程项目有效减少了酱料浪费，提高酱料产量，加快了客户生产线的产品转换速度，提升了运营效率，使客户在半年内就收回了投资。

瀚海峰Hyperfore的清管解决方案不仅帮助客户削减了生产成本，还实现了酱料的绿色生产、安全环保，助力企业的可持续发展。在使用了我们的清管系统后，客户每周可节约0.4吨产品，相当于每天节约成本2100元人民币，每月节约近6.4万元人民币。



项目背景

在了解了客户的问题之后，为了提供更贴合的解决方案，我们派工程师前往客户的生产现场进行勘察评估。

最终客户车间内管道系统直径为2.0英寸，管道分布复杂，其中需清管长度约30米。由于其产品脂肪含量高，清管管道需要大量的水和清洗剂进行冲洗清洁，设备清洗时间长，耗费大量人力成本，设备停机时间过长，生产效率较低。这些清洗过程中产生的废水需要多次处理才能达到当地政府的废水排放标准，这明显增加了成本负担。因此，客户希望我们的清管系统能减轻他们在废水处理方面的压力。

为了解决这些难题，瀚海峰Hyperfore结合客户实际生产工艺，设计了一个量身定制的解决方案，该方案采用自动化的清管系统，采用双向清管工艺——清管器可以自动返回发射站，清管系统可实现和其它生产设备的同步在线清洗，不仅可以减少酱料浪费和提高产量，将清管系统与酱料生产线无缝集成，节省人力，缩短停产时间，提高生产效率。还可通过节约水资源和降低废水处理量，最大程度地减少对环境的影响。



瀚海峰解决方案

我们为客户设计并提供了一套单源头到单目标的自动化清管系统，2.0英寸规格，食品级的低残留设计。整套清管系统主要由发射站、回收站、清管器、速度控制器、阀门和控制系统组成。

其中发射站和回收站分别作为清管管段的起点与终点，通过控制系统控制清管器在清管管路往复运动，刮擦管道内壁，从而回收管道内残余酱料。

为了确保清管效果，我们使用速度控制器精确调节清管器在管道内的速度，保障清管器的运行安全，延长清管器使用寿命。

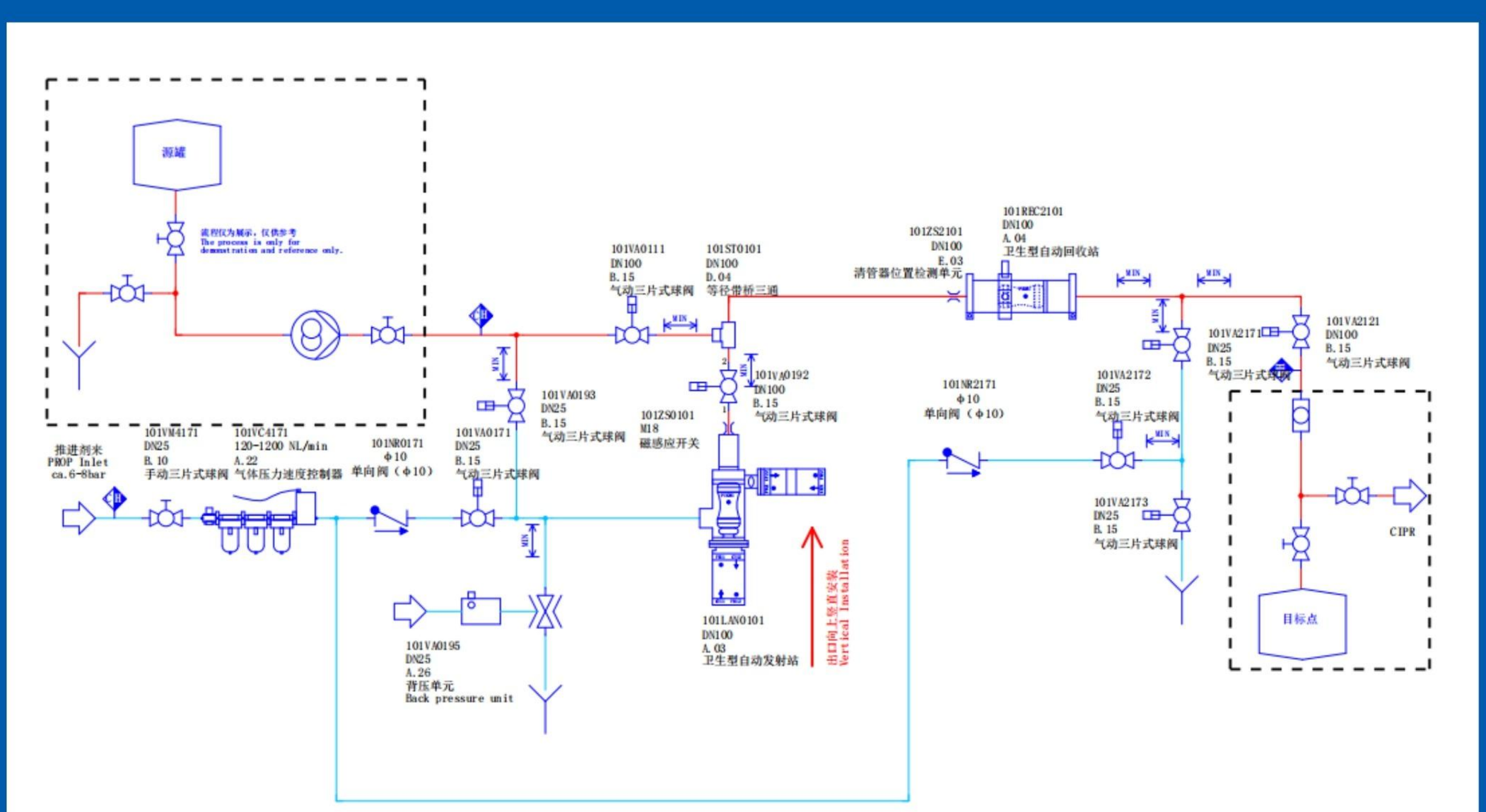

项目实施

我们在合适的位置安装相应的清管设备，大幅优化了客户的生产工艺，并尽量保留原有设备和管道的布局，这样的施工，一方面缩短设备安装周期，减少客户因停工造成的损失，另一方面使加入的清管系统与原有生产工艺完美适配。

我们的清管系统还与车间CIP系统相连接，此设计有助于使用工艺水和CIP清洗液进一步彻底清洗生产线。清管系统设备内部结构无清洗死角，在发射站安装上，确保残留酱料在重力作用下自然排地，配合CIP清洗工艺，几乎可以实现无产品残留。

经过为期半个月的工程实施，我们的工程团队出色的完成了安装、调试等任务，这期间工艺工程师主导了设备安装和调试，自动化工程师负责自动化控制系统的集成，以及对客户操作人员的培训。最终清管系统通过生产合格测试，运行良好。瀚海峰交付了一个优质的酱料清管系统交钥匙工程项目。





项目成果

迄今为止，瀚海峰Hyperfore实施的清管系统已全面投入运行。通常情况下，该客户工厂每天操作清管系统一次，酱料回收频率约为每月24次。

经过数月观察，我们清管系统在节约成本方面给客户带来了巨大的效益。得益于我们创新的解决方案，该工厂每周可回收约0.4吨产品，相当于每天节约成本约2100元人民币，每月节约6.4万元人民币。此外，清管作业显著降低了管道清洗和废水处理相关的费用和压力。这套清管系统的投资成本可在半年内收回。

总而言之，该项目展示了瀚海峰清管系统不仅提高了效率和成本节约，还提升了客户的竞争优势。瀚海峰Hyperfore致力于提供创新的清管解决方案和全方面的技术支持，和客户建立了良好的合作伙伴关系。清管系统是先进技术既带来经济效益、又减少环境影响的例证，与企业绿色环保的可持续发展目标相吻合。



交钥匙工程服务

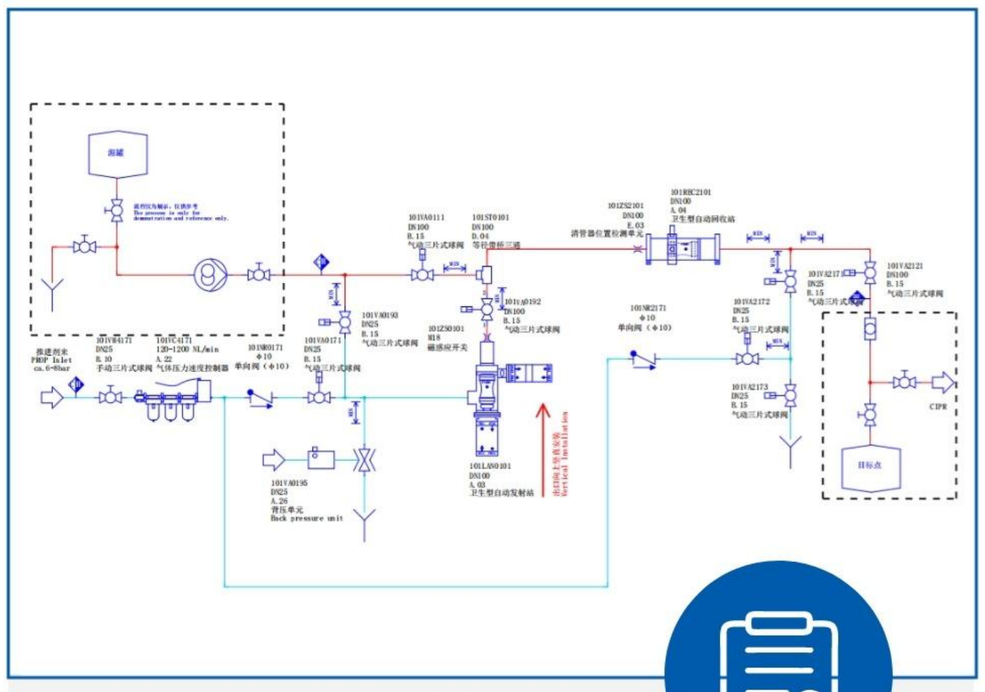

工艺设计

我们提供全面的定制工艺工程服务，包括工艺设备布局图设计、设备清单编制以及专业的机械和电气安装服务。



自动化控制

我们以西门子PLC为硬件基础，开发了清管控制系统软件，提供灵活可靠的HMI和SCADA系统，操作员可实时对生产过程进行监视和控制。



安装调试

我们提供清管系统的现场安装和调试服务，包括机电安装，工艺调试，自动化调试，生产测试及验收测试。



售后服务

我们提供备品备件，技术支持，操作培训，故障排查，故障修复等售后服务工作，也可提供互联网远程技术支持。

瀚海峰的优势

清管系统专家

瀚海峰是国内领先的清管系统及清管解决方案专家。我们拥有专业的技术团队和优质的技术服务。

高质量的产品和解决方案

我们为客户提供高性能、可靠的清管解决方案以及高质量的清管系统设备。

量身定制的解决方案

我们根据客户的切实需求，提供量身定制的清管系统设备以及清管解决方案。

丰富的清管经验

瀚海峰在清管系统方面拥有十余年的丰富的经验，积累了许多不同行业的成功案例。

优质的客户服务

我们致力于高效解决客户的生产问题和行业痛点，并努力使我们交付的工程项目超出客户的预期。

淘大 AMOY

天味

妙多 Mida's

百利

我们
食品行业的
合作伙伴

SINCE 1992
Young's FOODS

蒙牛 MENGNIU

美丽健

Anjoy 安井

PIGGING APPLICATION CASE



清管系统适用行业



液体药品



乳品牛奶



乳品油脂



糖果糖浆



日化美妆



酒水饮料



即食食品

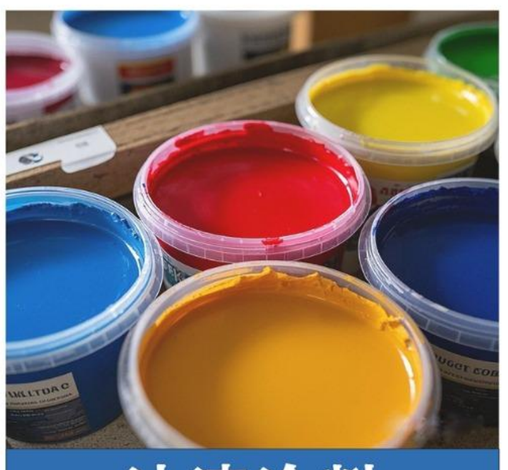

油漆涂料

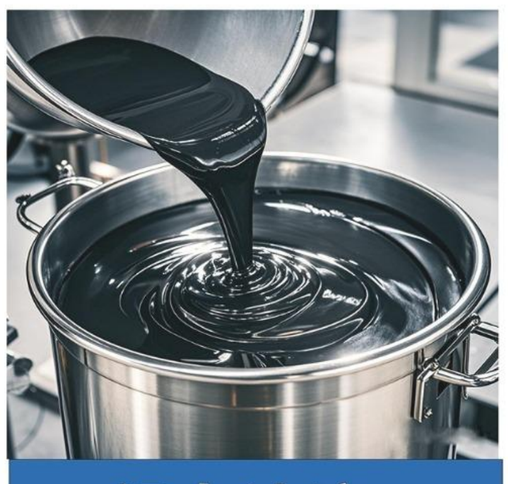

锂电池液

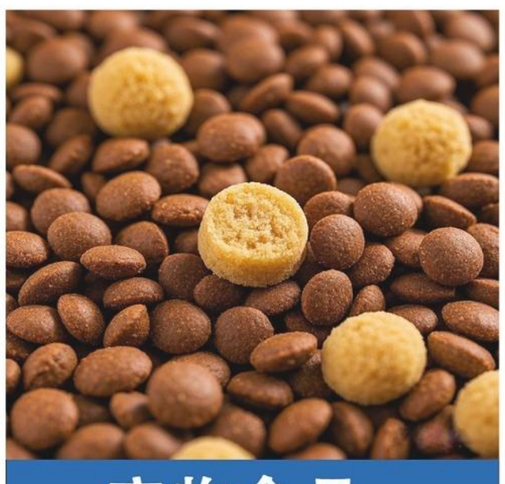

宠物食品

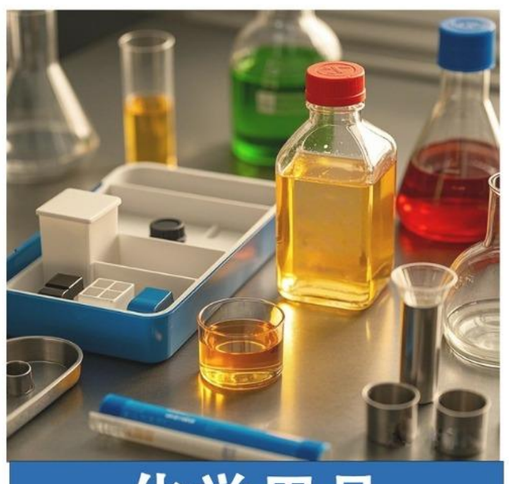

化学用品

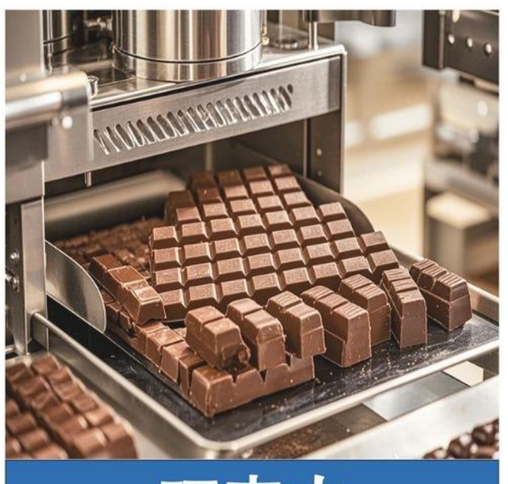

巧克力

邮 箱 : sales@hyperfore.cn

地 址 : 北京市昌平区景兴街18号企业墅上区1-5-3层

电 话 : 18513953013

网 址 : https://www.piggingsystem.com